כביש מס' 2
כביש מס' 3
כביש מס' 4
חיבור לקו קיים "8
חיבור לקו קיים "6
חיבור לקו קיים "4
הכנה "4
הכנה "8
התקנת הדרנט
שאיבה זמנית
התקנת מערכת מקטין לחץ
כמידה ולא קיימת
שוחה HOT
Ø80
2xØ50
5x16ΦN2XY-Ø75+35ΦCU
5x16ΦN2XY-Ø110+35ΦCU
שרוול תאורה Ø80
מרכזית לתאורת רחובות L2
L2/2/16R
L2/2/17S
L2/2/18T
L2/3/7R
L2/3/12T
L2/3/13R
L2/4/16R
כניסה
2x8
2x6
4x8
4x6
6x8

| מהדורה | תאריך | תאור עדכון | אישר |
|---|---|---|---|
| 02 | 09.07.2024 | עדכון בהמשך לקבלת תכנון מים מיום 30.05.24<br>ותכנון ביוב מיום 11.06.24 | |
| 01 | 25.04.2024 | למכרז | |

כל הזכויות שמורות לחברה הלאומית לדרכים בישראל בע"מ.
אין לשכפל מסמך זה, לעשות בו שימוש או להפיצו ללא אישור בכתב.

## מקרא :

גבול דרך / מגרש
אבן שפה
אבן שפה מונמך
אבן עליה לרכב
אבן עוורים והכוונה
אספלט קיים
הרחבה אספלט חדש
מדרכה מתוכננת

### מקרא מים

קו מים "Ø6
קו מים "Ø4
קו מים קיים
קו מים
קו מים
מגוף
הדרנט
מס' נקודה
קו מים מתוכנן

### מקרא ביוב

ש.ב. שוחת ביוב קיימת
ש.נ. שוחת ניקוז קיימת
קו ביוב מתוכנן

### מקרא תאורה

עמוד תאורה בגובה 6 מ'
עמוד תאורה בגובה 10 מ'
עמוד תאורה בגובה 12 מ'
קו תאורה
אלקטרודת הארקה
שוחה
מרכזית מאור
צנור לחציית כביש
קו הזנה חשמל מ"ן
קו הזנה חשמל מ"ג
ארון רשת חשמל
ארון בזק במידות
תא בזק דגם
קו הזנה בזק
שוחת HOT
קו הזנה HOT

מפתח גליונות

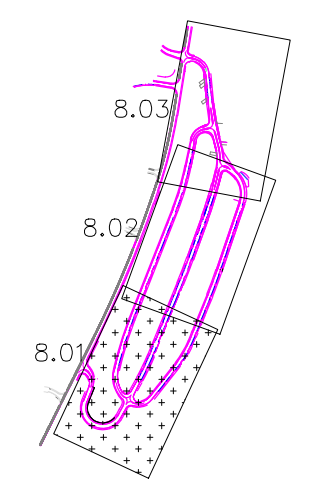

הוכן עבור:

קבוצת גדיש

**בשיר עבדאלראזק בע"מ** הנדסה אזרחית ומדידות
כבישים ◆ תנועה ◆ חנייה ◆ תשתיות ◆ פיתוח שטח
טל : 04-6573174
פקס: 04-6570968
ת.ד. 50678 מיקוד 16124
דרך עפולה, נצרת
E-mail: basheer@basheer.co.il

BASHEER
בשיר עבד אלראזק בע"מ

פרוייקט:

# אום אלפחם
# מכרז השלמות
# אזור תעשיה אל-חנוק

שם התכנית:

## תיאום מערכות לתאגיד

| שלב תכנון | ראשוני ○ | מוקדם ○ | מפורט ● | |
|---|---|---|---|---|
| מטרה | לעיון ○ | לאישור ○ | למכרז ● | לביצוע ○ |

| מהדורה | תאריך | תכנן | שרטט | אישר |
|---|---|---|---|---|
| 02 | 09.07.2024 | ביקי | ניהאל | ביקי |
| 00 | 11.08.2015 | בשיר | זכי | בשיר |

מס' פרוייקט מתכנן: UM00-MAR

מס' גליון: 8.01
קנ"מ: 1:250