כביש מס' 2
כביש מס' 3
כביש מ
כניסה
כניסה
כניסה
כניסה
כניסה

מהדורה	תאריך	תאור עדכון	אישר
02	22.07.2024	עדכון בהתאם למייל ממנהל פרויקט מיום 22.07.2024	
01	25.04.2024	למכרז	

כל הזכויות שמורות לחברה הלאומית לדרכים בישראל בע"מ.
אין לשכפל מסמך זה, לעשות בו שימוש או להפיצו ללא אישור בכתב.

הערות:

- * שכבה עליונה לא לביצוע במסגרת מכרז זה
- * ביצוע אבן משתלבת ו/או אספלט מדרכות יקבע בשטח בתיאום עם מנהל פרויקט

מקרא :

- גבול דרך / מגרש
- אבן שפה
- אבן שפה מונמך
- אבן עליה לרכב
- אבן עוורים והכוונה
- אספלט קיים
- הרחבה אספלט חדש
- מדרכה מתוכננת
- עמוד תאורה מתוכנן

מפתח גליונות:

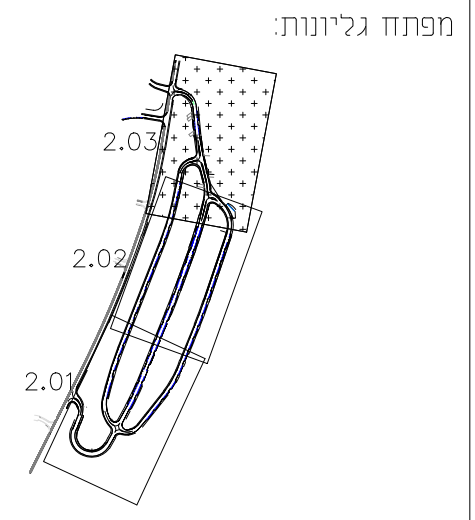

הוכן עבור:

קבוצת גדיש

בשיר עבדאלראזק בע"מ הנדסה אזרחית ומדידות
כבישים ◆ תנועה ◆ חנייה ◆ תשתיות ◆ פיתוח שטח
טל : 04-6573174 | ת.ד. 50678 מיקוד 16124
פקס: 04-6570968 | דרך עפולה, נצרת
E-mail: basheer@basheer.co.il

פרוייקט:

אום אלפחם

מכרז השלמות
אזור תעשיה אל-חנוק

שם התכנית:

תנוחה רומים וניקוז
ע"ר מצב קיים

שלב תכנון	ראשוני ○	מוקדם ○	מפורט ●
מטרה	לעיון ○	לאישור ○	למכרז ●	לביצוע ○

מהדורה	תאריך	תכנן	שרטט	אישר
02	22.07.2024	ביקי	ניהאל	ביקי
00	11.08.2015	בשיר	זכי	בשיר

מס' פרוייקט מתכנן: UM00-TH

מס' גליון: 2.03 קנ"מ: 1:250