פרט מס' 1
פרט השלמת אספלט-חוסר מבני עד 10 ס"מ.

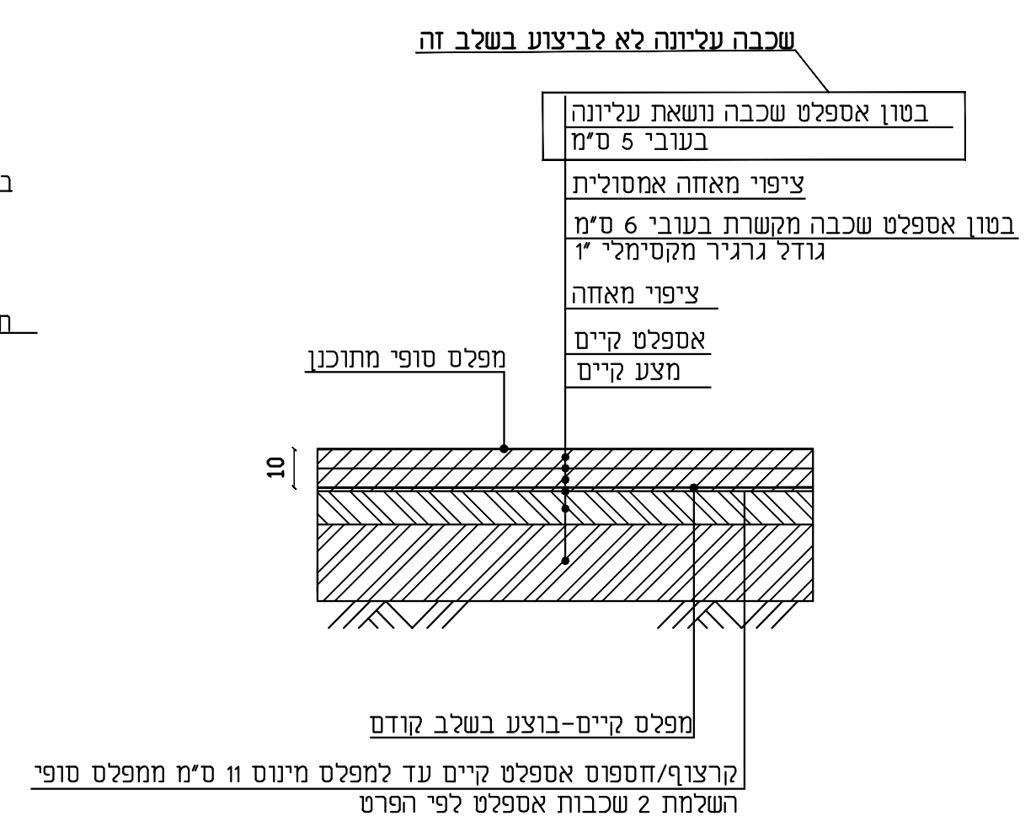
שכבה עליונה לא לביצוע בשלב זה
בטון אספלט שכבה נושאת עליונה בעובי 5 ס"מ
ציפוי מאחה אמסולית
בטון אספלט שכבה מקשרת בעובי 6 ס"מ גודל גרגיר מקסימלי 1"
ציפוי מאחה
אספלט קיים
מצע קיים
מפלס סופי מתוכנן
10
מפלס קיים-בוצע בשלב קודם
קרצוף/חספוס אספלט קיים עד למפלס מינוס 11 ס"מ ממפלס סופי
השלמת 2 שכבות אספלט לפי הפרט

פרט מס' 2
פרט השלמת מבנה-חוסר מבני מעל 10 ס"מ.

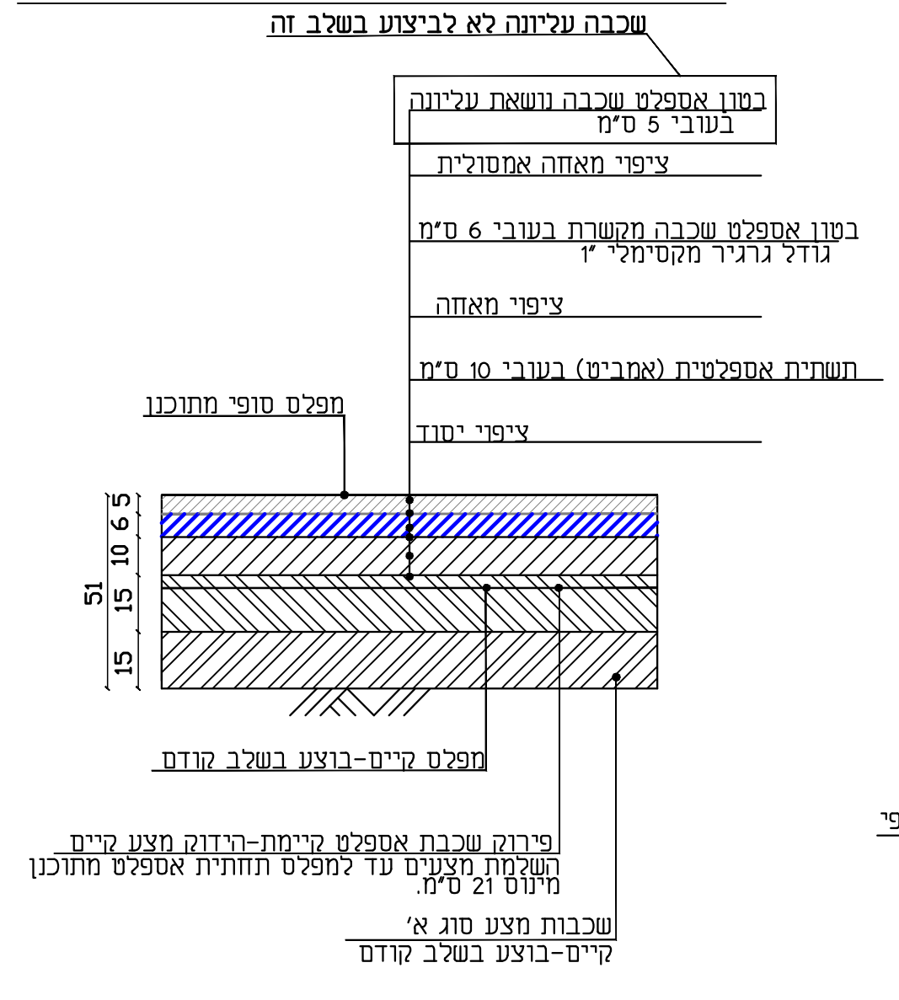
שכבה עליונה לא לביצוע בשלב זה
בטון אספלט שכבה נושאת עליונה בעובי 5 ס"מ
ציפוי מאחה אמסולית
בטון אספלט שכבה מקשרת בעובי 6 ס"מ גודל גרגיר מקסימלי 1"
ציפוי מאחה
תשתית אספלטית (אמביט) בעובי 10 ס"מ
ציפוי יסוד
מפלס סופי מתוכנן
5
6
10
15
15
51
מפלס קיים-בוצע בשלב קודם
פירוק שכבת אספלט קיימת-הידוק מצע קיים
השלמת מצעים עד למפלס תחתית אספלט מתוכנן מינוס 21 ס"מ.
שכבות מצע סוג א'
קיים-בוצע בשלב קודם

פרט מס' 3
פרט חיבור מסעת אספלט למדרכה

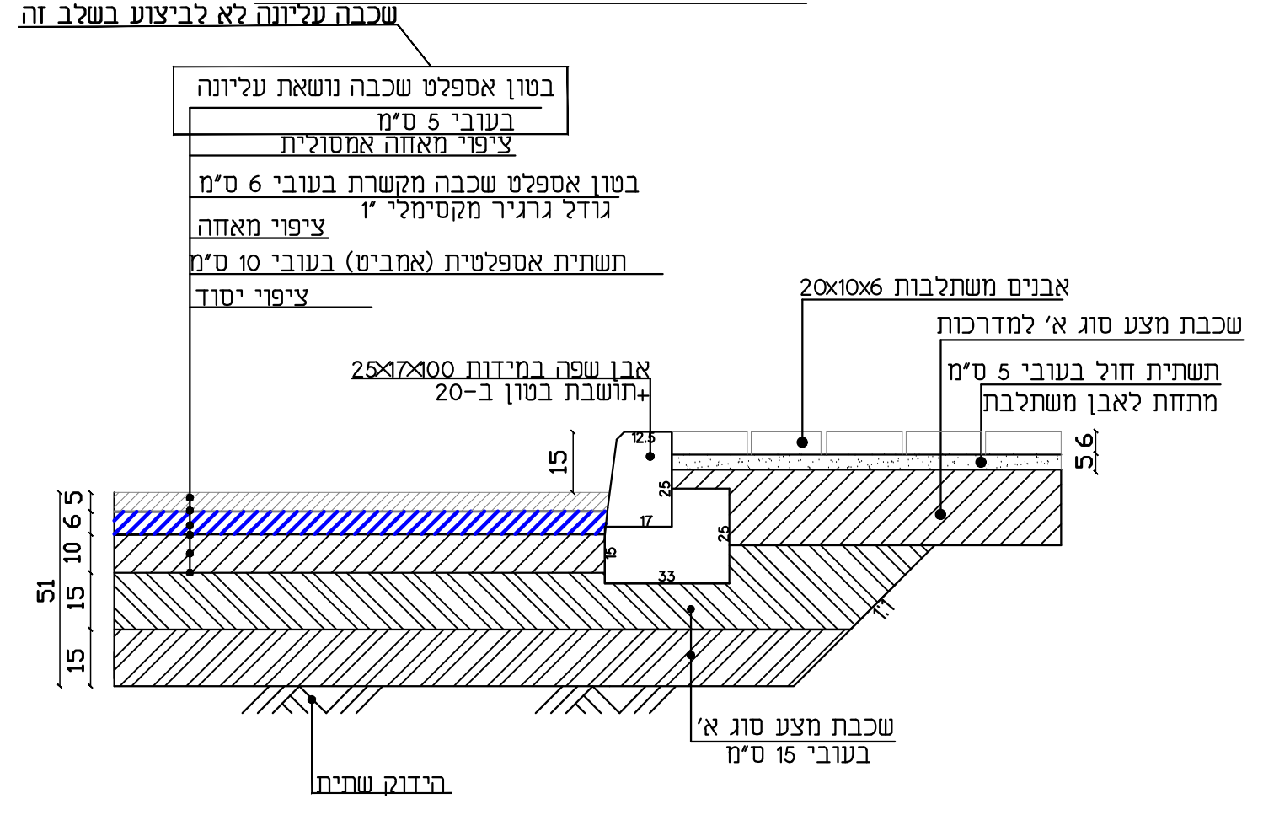
שכבה עליונה לא לביצוע בשלב זה
בטון אספלט שכבה נושאת עליונה בעובי 5 ס"מ
ציפוי מאחה אמסולית
בטון אספלט שכבה מקשרת בעובי 6 ס"מ גודל גרגיר מקסימלי 1"
ציפוי מאחה
תשתית אספלטית (אמביט) בעובי 10 ס"מ
ציפוי יסוד
אבנים משתלבות 20x10x6
שכבת מצע סוג א' למדרכות
תשתית חול בעובי 5 ס"מ מתחת לאבן משתלבת
אבן שפה במידות 25x17x100 +תושבת בטון ב-20
12.5
15
25
17
25
15
33
5.6
1:1
5
6
10
15
15
51
שכבת מצע סוג א' בעובי 15 ס"מ
הידוק שתית

פרט מס' 4
פרט חיבור מסעת אספלט לא.אי

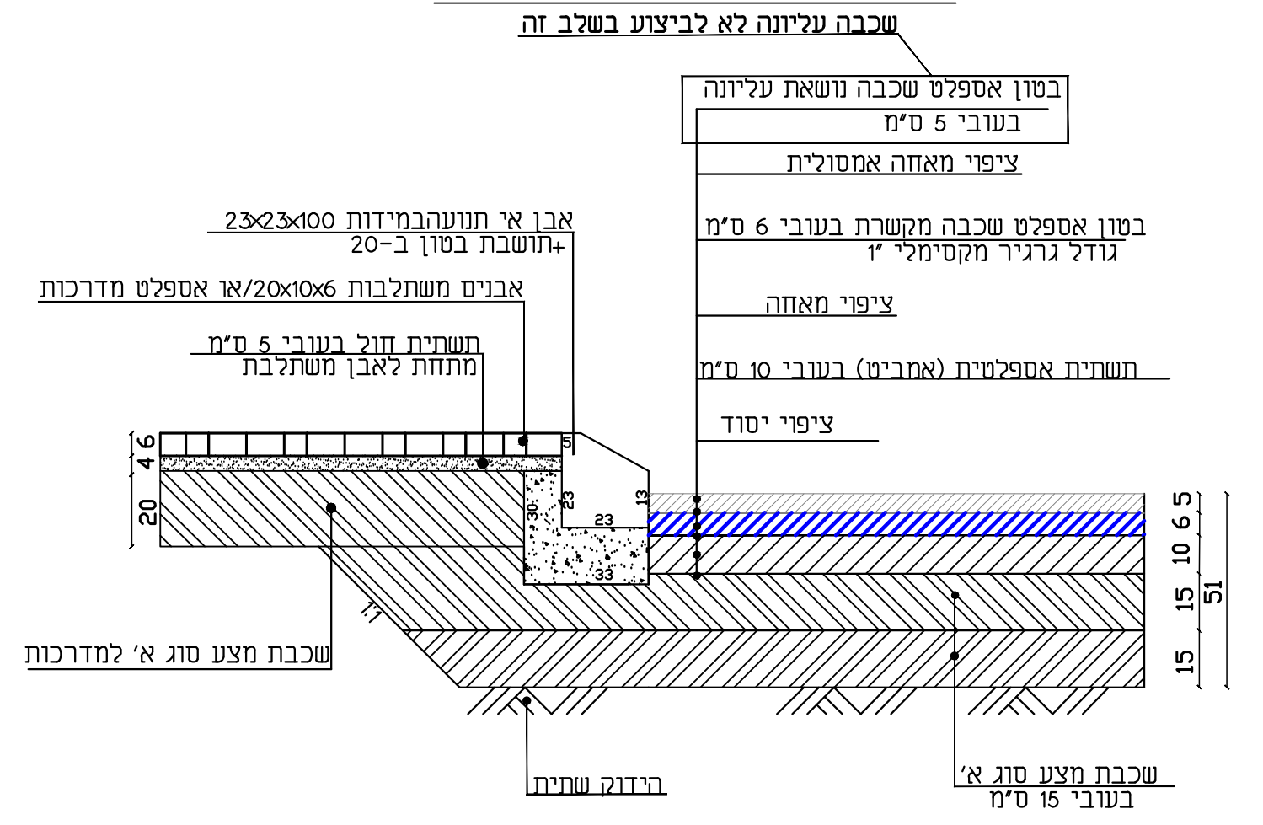
שכבה עליונה לא לביצוע בשלב זה
בטון אספלט שכבה נושאת עליונה בעובי 5 ס"מ
ציפוי מאחה אמסולית
בטון אספלט שכבה מקשרת בעובי 6 ס"מ גודל גרגיר מקסימלי 1"
ציפוי מאחה
תשתית אספלטית (אמביט) בעובי 10 ס"מ
ציפוי יסוד
אבן אי תנועהבמידות 23x23x100 +תושבת בטון ב-20
אבנים משתלבות 20x10x6/או אספלט מדרכות
תשתית חול בעובי 5 ס"מ מתחת לאבן משתלבת
6
4
20
5
23
30
13
23
33
1:1
5
6
10
15
15
51
שכבת מצע סוג א' למדרכות
הידוק שתית
שכבת מצע סוג א' בעובי 15 ס"מ

פרט מס' 5
פרט מבנה חניה

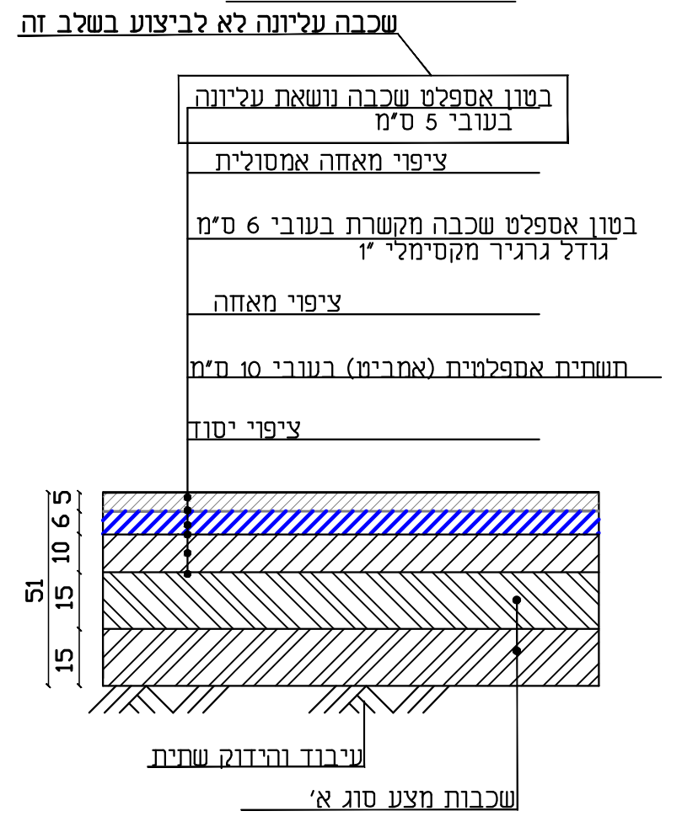
שכבה עליונה לא לביצוע בשלב זה
בטון אספלט שכבה נושאת עליונה בעובי 5 ס"מ
ציפוי מאחה אמסולית
בטון אספלט שכבה מקשרת בעובי 6 ס"מ גודל גרגיר מקסימלי 1"
ציפוי מאחה
תשתית אספלטית (אמביט) בעובי 10 ס"מ
ציפוי יסוד
5
6
10
15
15
51
עיבוד והידוק שתית
שכבות מצע סוג א'

פרט מס' 5-א
חיבור חנייה עם מבנה כביש
חוסר מבני עד 10 ס"מ

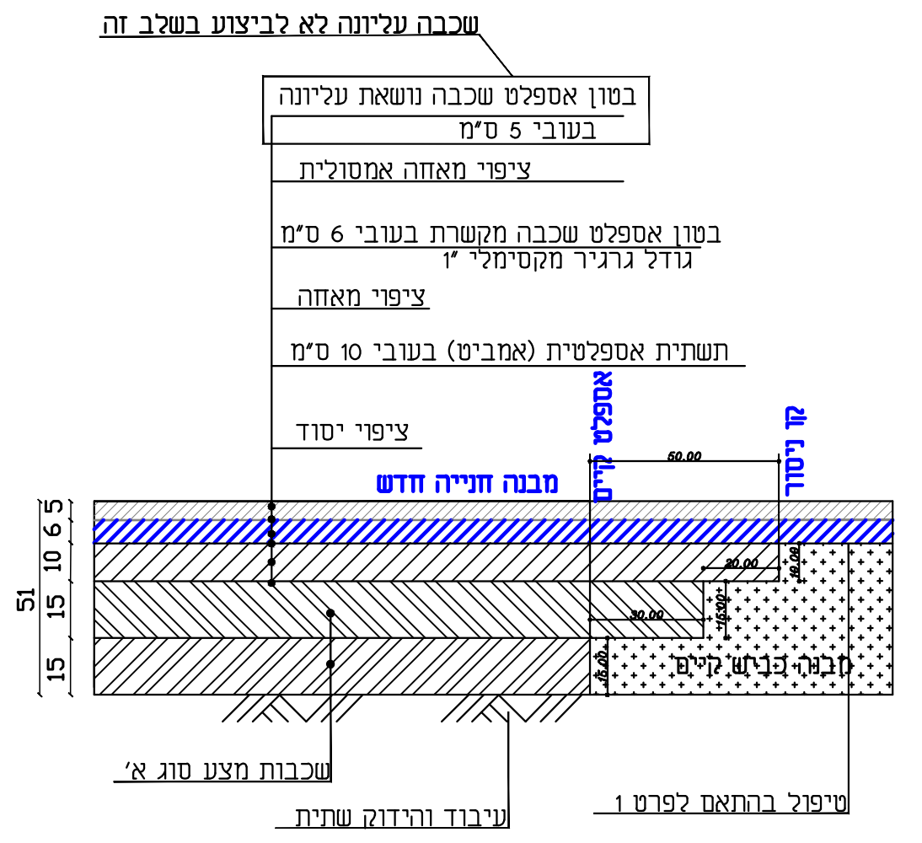
שכבה עליונה לא לביצוע בשלב זה
בטון אספלט שכבה נושאת עליונה בעובי 5 ס"מ
ציפוי מאחה אמסולית
בטון אספלט שכבה מקשרת בעובי 6 ס"מ גודל גרגיר מקסימלי 1"
ציפוי מאחה
תשתית אספלטית (אמביט) בעובי 10 ס"מ
ציפוי יסוד
מבנה חנייה חדש
אספלט קיים
קו ניסור
50.00
20.00
10.00
30.00
15.00
15.00
מבנה כביש קיים
5
6
10
15
15
51
שכבות מצע סוג א'
עיבוד והידוק שתית
טיפול בהתאם לפרט 1

פרט מספר 13
פרט אי תנועה משולש
תנוחה

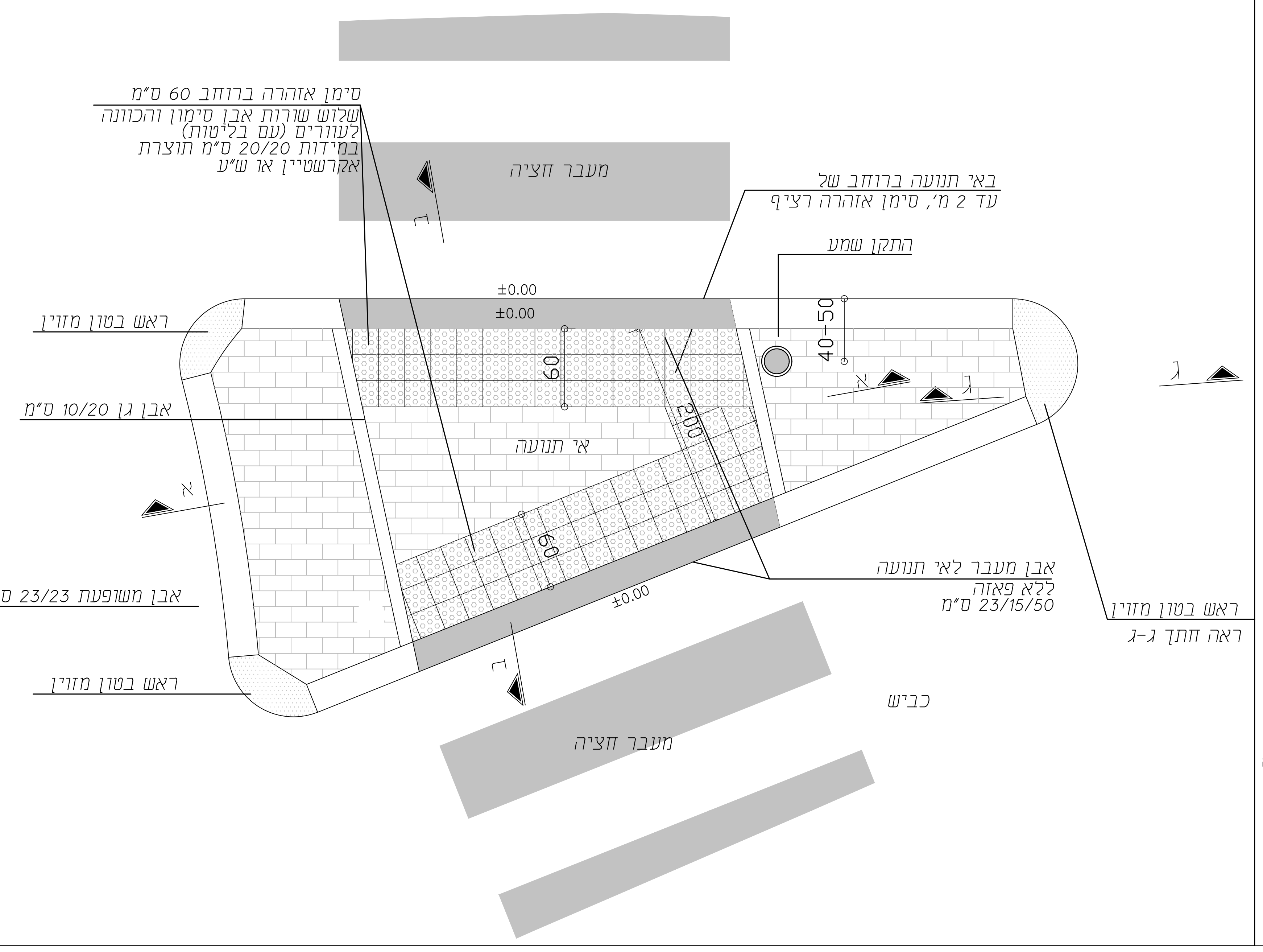
סימן אזהרה ברוחב 60 ס"מ
שלוש שורות אבן סימון והכוונה לעוורים (עם בליטות) במידות 20/20 ס"מ תוצרת אקרשטיין או ש"ע
מעבר חציה
ד
באי תנועה ברוחב של עד 2 מ', סימן אזהרה רציף
התקן שמע
±0.00
±0.00
60
40-50
ראש בטון מזוין
אבן גן 10/20 ס"מ
א
א
ג
ג
אי תנועה
200
60
אבן משופעת 23/23 ס"מ
±0.00
אבן מעבר לאי תנועה ללא פאזה 23/15/50 ס"מ
ראש בטון מזוין
ראה חתך ג-ג
ראש בטון מזוין
ד
כביש
מעבר חציה

פרט מספר 17
פרט מדרכה במעבר חציה
תנוחה
קנ"מ 1:25

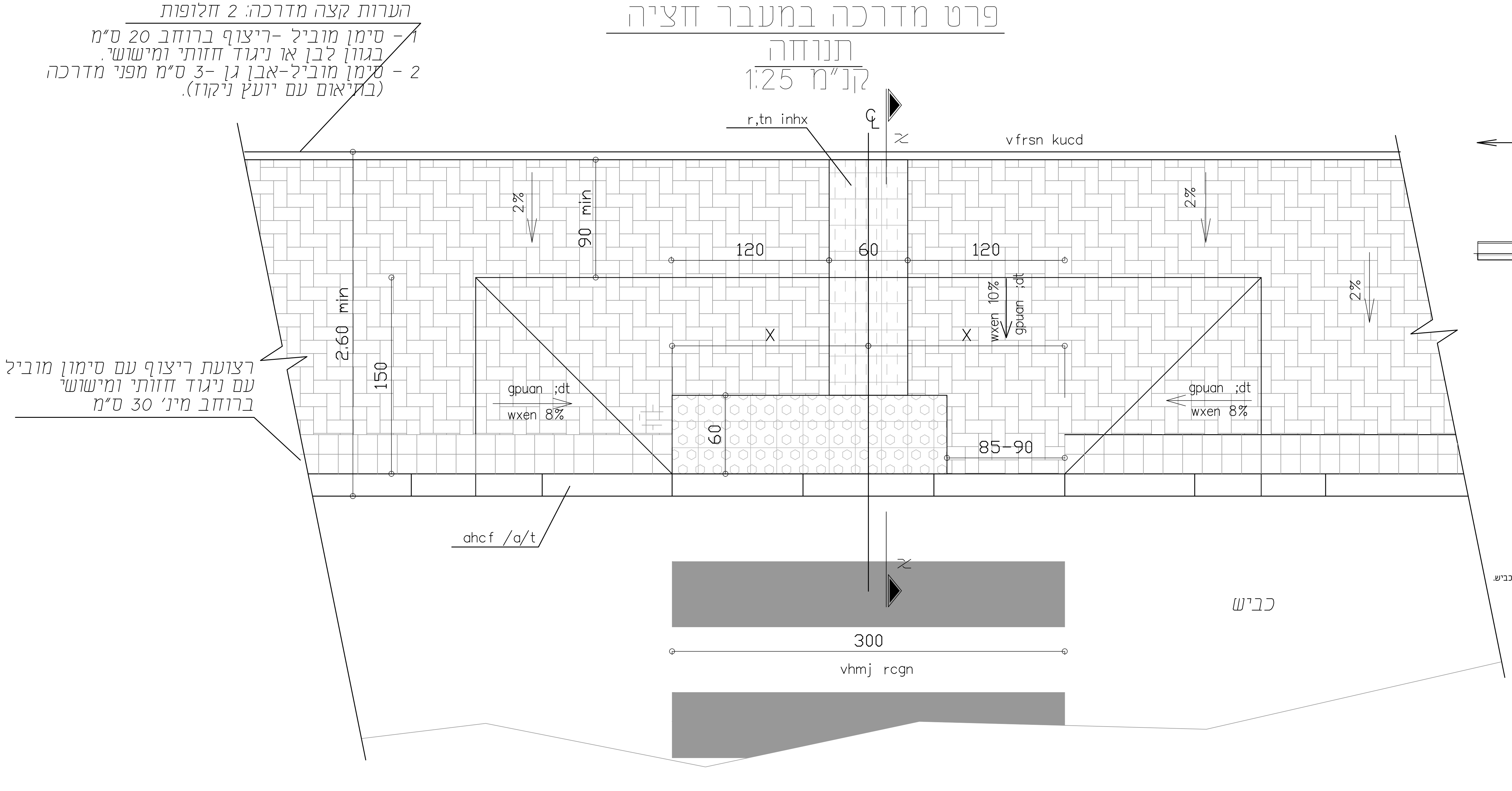
הערות קצה מדרכה: 2 חלופות
1 - סימן מוביל -ריצוף ברוחב 20 ס"מ בגוון לבן או ניגוד חזותי ומישושי.
2 - סימן מוביל-אבן גן -3 ס"מ מפני מדרכה (בתיאום עם יועץ ניקוז).
r,tn inhx
CL
vfrsn kucd
2%
90 min
2%
120
60
120
2%
wxen 10%
gpuan ;dt
X
X
2.60 min
150
gpuan ;dt
wxen 8%
gpuan ;dt
wxen 8%
60
85-90
רצועת ריצוף עם סימון מוביל עם ניגוד חזותי ומישושי ברוחב מינ' 30 ס"מ
ahcf /a/t
כביש
300
vhmj rcgn

פרט מספר 18
חזית מדרכה
קנ"מ 1:10

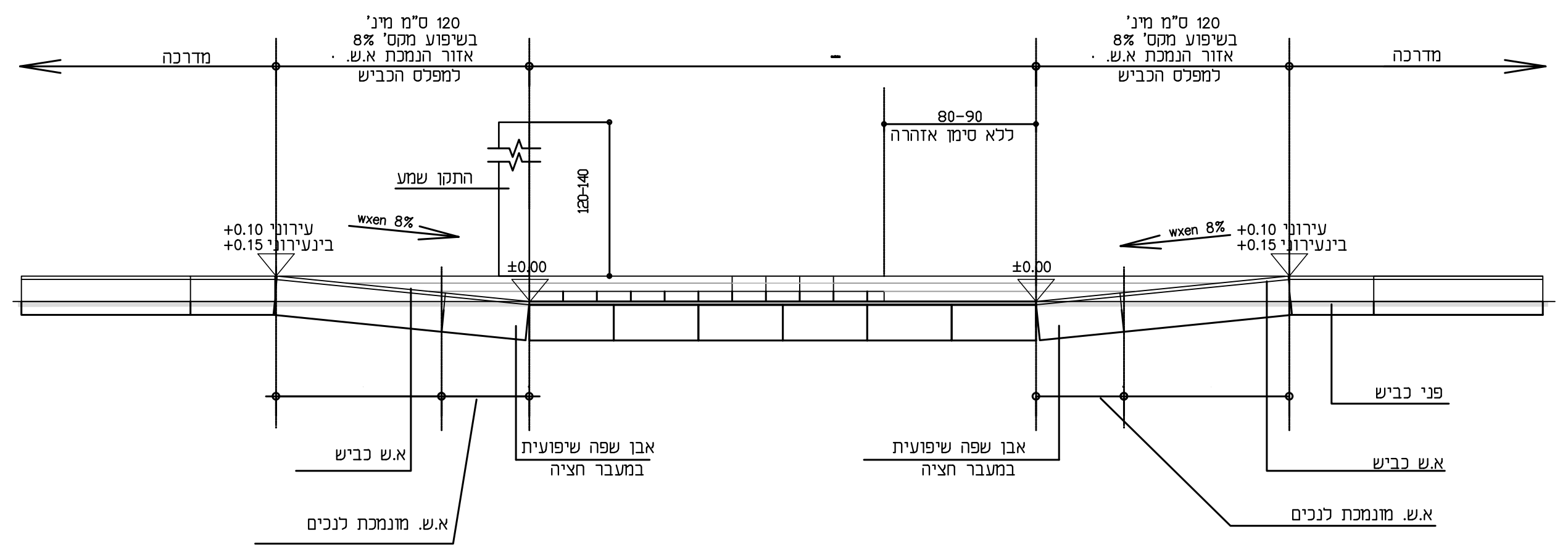
מדרכה
120 ס"מ מינ' בשיפוע מקס' 8% אזור הנמכת א.ש. למפלס הכביש
120 ס"מ מינ' בשיפוע מקס' 8% אזור הנמכת א.ש. למפלס הכביש
מדרכה
80-90
ללא סימן אזהרה
התקן שמע
120-140
wxen 8%
wxen 8%
עירוני +0.10
בינעירוני +0.15
עירוני +0.10
בינעירוני +0.15
±0.00
±0.00
פני כביש
א.ש כביש
א.ש כביש
אבן שפה שיפועית במעבר חציה
אבן שפה שיפועית במעבר חציה
א.ש. מונמכת לנכים
א.ש. מונמכת לנכים

פרט מספר 16
חתך א-א
קנ"מ 1:10

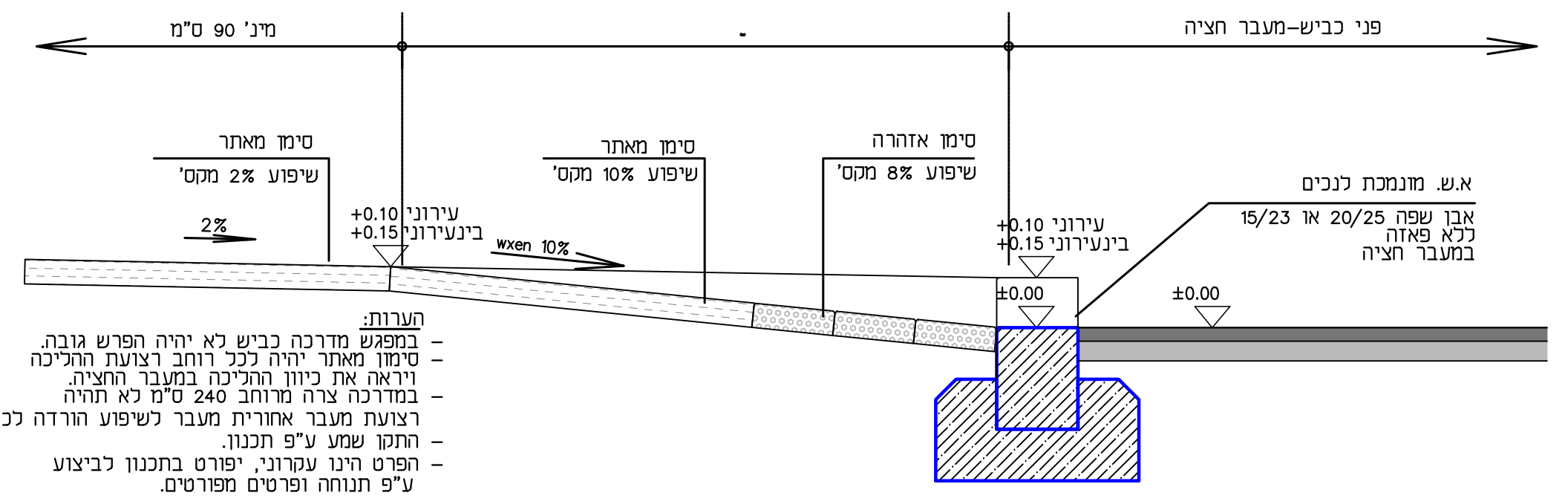
מינ' 90 ס"מ
פני כביש-מעבר חציה
סימן מאתר
שיפוע 2% מקס'
סימן מאתר
שיפוע 10% מקס'
סימן אזהרה
שיפוע 8% מקס'
א.ש. מונמכת לנכים
אבן שפה 20/25 או 15/23 ללא פאזה במעבר חציה
2%
עירוני +0.10
בינעירוני +0.15
wxen 10%
עירוני +0.10
בינעירוני +0.15
±0.00
±0.00

הערות:
- במפגש מדרכה כביש לא יהיה הפרש גובה.
- סימון מאתר יהיה לכל רוחב רצועת ההליכה ויראה את כיוון ההליכה במעבר החציה.
- במדרכה צרה מרוחב 240 ס"מ לא תהיה רצועת מעבר אחורית מעבר לשיפוע הורדה לכביש.
- התקן שמע ע"פ תכנון.
- הפרט הינו עקרוני, יפורט בתכנון לביצוע ע"פ תנוחה ופרטים מפורטים.

הערות:

אישר	תאור עדכון	תאריך	מהדורה
	עדכון בהתאם למייל ממנהל הפרויקט מיום 22.07.2024	22.07.2024	02
	למכרז	25.04.2024	01

כל הזכויות שמורות לחברה הלאומית לדרכים בישראל בע"מ.
אין לשכפל מסמך זה, לעשות בו שימוש או להפיצו ללא אישור בכתב.

**שכבה עליונה לא לביצוע בשלב זה

הוכן עבור:

קבוצת גדיש

בשיר עבדאלראזק בע"מ הנדסה אזרחית ומדידות
כבישים ◆ תנועה ◆ חנייה ◆ תשתיות ◆ פיתוח שטח
טל : 04-6573174
פקס: 04-6570968
ת.ד. 50678 מיקוד 16124
דרך עפולה, נצרת
E-mail: basheer@basheer.co.il

פרוייקט:

אום אלפחם
מכרז השלמות
אזור תעשיה אלחנוק

שם התכנית:

פרטים

שלב תכנון	ראשוני	○	מוקדם	○	מפורט	●
מטרה	לעיון	○	לאישור	○	למכרז	●
					לביצוע	○

מהדורה	תאריך	תכנן	שרטט	אישר
02	22.07.2024	ביקי	ניהאל	ביקי
00	11.08.2015	בשיר	זכי	בשיר

מס' פרוייקט מתכנן: UM00-PR

מס' גליון: 9.01
קנ"מ: 1:20